IT

SMARTLIFTS
Smart Solution Smart Life

AREALIFT
ITALIAN PLATFORM LIFTS

Accessibilità

EasyPlat e DomoStep

Piattaforme per piccoli e grandi dislivelli

MADE IN ITALY

Che siano pochi gradini da superare
oppure un dislivello di alcuni metri, AreaLift
garantisce la soluzione ideale per ogni esigenza.

AreaLift

Gamma prodotti per l'accessibilità

AreaLift è l'azienda specializzata per l'abbattimento delle barriere architettoniche sia in ambienti pubblici sia privati.
Le nostre soluzioni sono poco invasive per l'ambiente grazie alle strutture a scomparsa oppure alle superfici vetrate.
Tutta la gamma si installa in poche ore o in pochi giorni in base alle esigenze e tutti i prodotti non necessitano di opere murarie particolari, in alcuni casi non sono nemmeno necessarie: pensiamo a tutto noi!

DomoFlex 2

Il mini ascensore domestico DomoFlex è perfetto per collegare piani sia all'interno che all'esterno, anche in contesti particolari, come loft, attici, terrazzi, mansarde, balconi e tutte quelle situazioni in cui le possibilità di ancoraggio sono limitate.
Corsa massima di **15 metri**.

Vedere catalogo dedicato

EasyPlat

La nostra pedana elevatrice studiata per il superamento delle barriere architettoniche. Ideale per due persone in piedi o una persona su sedia a rotelle con o senza accompagnatore.
Corsa massima di **3 metri**.

Pag. 6

DomoStep

La piattaforma **aperta**, DomoStep 100A è la soluzione ideale per superare barriere architettoniche **fino a un metro** in totale sicurezza. Studiato appositamente per persone con ridotte capacità motorie o su sedie a rotelle, sole o con accompagnatore.

Pag. 12

EasyPlat

Piattaforma elevatrice senza vano

Soluzione versatile

EasyPlat è la piattaforma elevatrice per tutti gli ambienti: la tua casa, il condominio dove abiti o in tutti gli spazi pubblici come uffici, negozi o ristoranti.

Garantisce massimo comfort ed è stata progettata per superare piccoli dislivelli come pochi gradini oppure anche un intero piano in tutta sicurezza grazie alla sua corsa massima di 3 metri.

Perchè scegliere EasyPlat

- Assoluta sicurezza
- Ottimizza lo spazio disponibile
- Estremamente silenziosa
- Semplice manutenzione
- Tempi di montaggio ridotti: massimo 1 giorno
- Estetica italiana, design ricercato, strisce a led e doppi comandi
- Assenza assoluta di opere murarie (senza fossa)
- Minimo impatto estetico con l'ambiente circostante
- Installabile sia all'esterno sia all'interno
- Made in Parma, Italy

Per esterni | Per interni | Destinazione d'uso | Portata Max | 230 VAC monofase

Elegante per la tua casa

EasyPlat è stato progettato per essere inserito in tutti gli ambienti compresa la tua casa, così da vivere pienamente tutti gli spazi a te cari.
Il **design è stato particolarmente curato** con dettagli che solo EasyPlat vi offre grazie a linee essenziali e sapientemente sagomate, illuminazione con strisce a LED e ampie vetrature.

Semplice grazie all'assenza di opere murarie

EasyPlat si appoggia semplicemente a terra e, grazie alla rampa di accesso integrata nella pedana e fornita di serie, non è necessario realizzare nessuno scavo per l'alloggiamento della piattaforma.
EasyPlat occuperà solo lo spazio necessario dato che non necessita di locale macchina o di alcun armadio per contenere la motorizzazione ed il quadro di manovra.

EasyPlat

Perfetto per il tuo condominio

EasyPlat è installabile anche nel condominio dove abiti per aiutare tutti a superare quei piccoli dislivelli che rendono difficile l'accesso o il passaggio tra i vari ambienti.

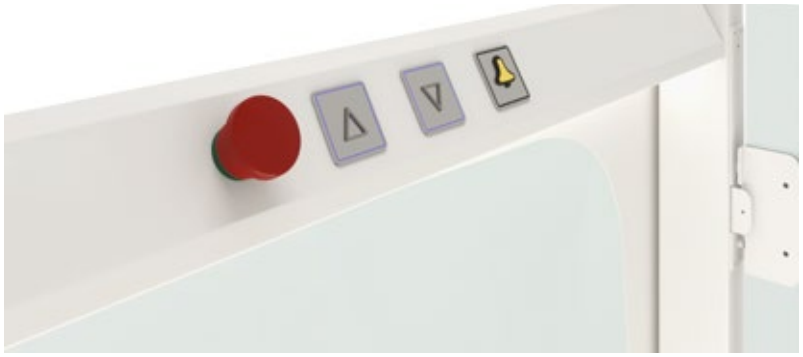

EasyPlat si aziona con la semplice pressione di un tasto, sia in cabina che al piano di arrivo. È dotata di serie di doppi comandi su entrambi i lati. Infine la colonnetta o la pulsantiera a parete, entrambi con pulsanti wireless, sono posizionabili a piacimento.

Funzionale in ogni ambiente pubblico

EasyPlat rappresenta la soluzione ideale per superare le barriere architettoniche anche in ambienti pubblici. Scuole, negozi, ristoranti e uffici potranno garantire un facile accesso a tutti.

L'illuminazione a LED, oltre a migliorare l'estetica del prodotto aiuta a visualizzare bene gli ingombri anche al buio e a garantire sicurezza.

Facile e rapido da installare

EasyPlat si installa in poco tempo:
al massimo in un giorno!
I principali componenti infatti vengono forniti già premontati per facilitare e velocizzare le fasi di installazione.
Grazie alla possibilità di regolare la corsa direttamente sul luogo di installazione con un margine di +/- 50 mm verranno evitati quei piccoli e fastidiosi gradini che spesso si trovano tra le pedane e il piano di arrivo.

EasyPlat

Finiture

Montanti e carter meccanica

Alluminio anodizzato naturale **- Standard**

Verniciatura pedana

RAL 7035 - Grigio luce
Standard

Vetri

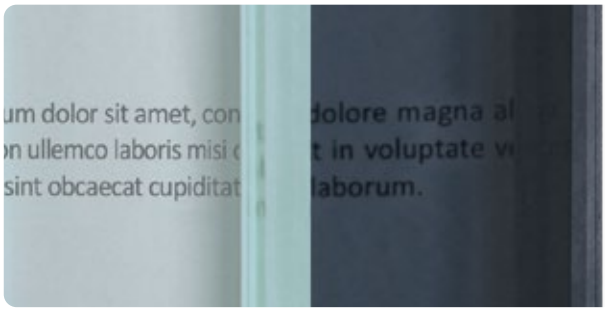

Naturale
Standard

Fumèe Grigio
Optional

Verniciatura RAL | **Gamma AreaLift** - Optional per pedana e/o carter meccanica

RAL 9010	RAL 1013	DESERT ROSE	RAL 7035	RAL 7001
RAL 9006	RAL 9007	GREY MICA	BLASTED COPPER	ANTIQUE RUST
RAL 8019	RAL 7016	RAL 9005	BRONZE	GOLD

Pavimenti

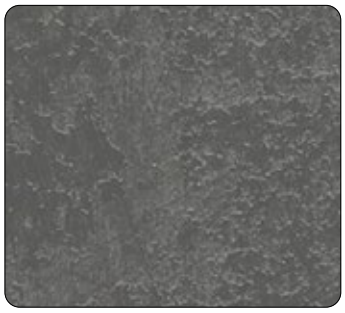

2810 - Cemento
Laminato multistrato

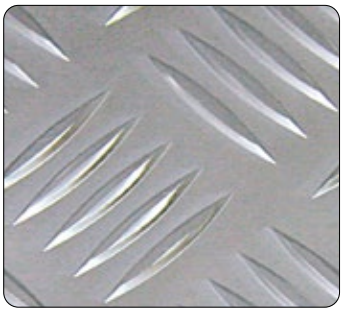

Alluminio
Mandorlato

Bottoniera e pulsanti

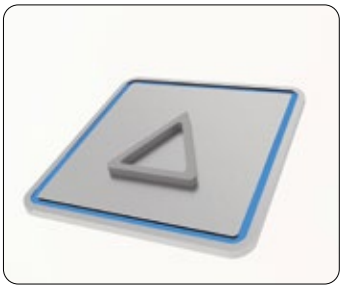

- Pulsanti di comando da 54 x 54 mm con decorazione in rilievo
- Finitura opaca color acciaio inox
- Retroilluminazione di colore blu
- Grado di protezione IP54

EasyPlat

Specifiche tecniche

Corsa	Max 3000 mm Min. 600 mm
Regolazione in fase di montaggio	+/- 50 mm
Portata	400 kg
Velocità	Max 0,10 m/sec (6 m/min)
Fermate	2 Max
Accessi	Opposti
Comandi	A uomo presente
Installazione	Interna o esterna
Dimensioni pedana (L1xL2)	1100 x 1400 mm 900 x 1400 mm 900 x 1250 mm
Testata min.	1600 mm
Profondità fossa	Non richiesta: scivolo integrato Altezza pedana: 70 mm
Trazione	Elettromeccanica a cinghia
Manovra	Manuale a uomo presente
Telecomando	Kit da 2 pezzi (standard)
Cicli/ora	10 max
Temperature ammissibili	-5°C / + 40°C
Rumorosità	Inferiore a 30 dB
Alimentazione	Monofase 230 Vac - 50-60 Hz
Potenza installata	1,1 kW
Assorbimento max	16 A
Quadro elettrico	A bordo macchina al P1
Motorizzazione	A bordo macchina
Norma di riferimento	Omologazione CE - Conforme al BS6440-2011 ed al D.M. 2006/42/CE

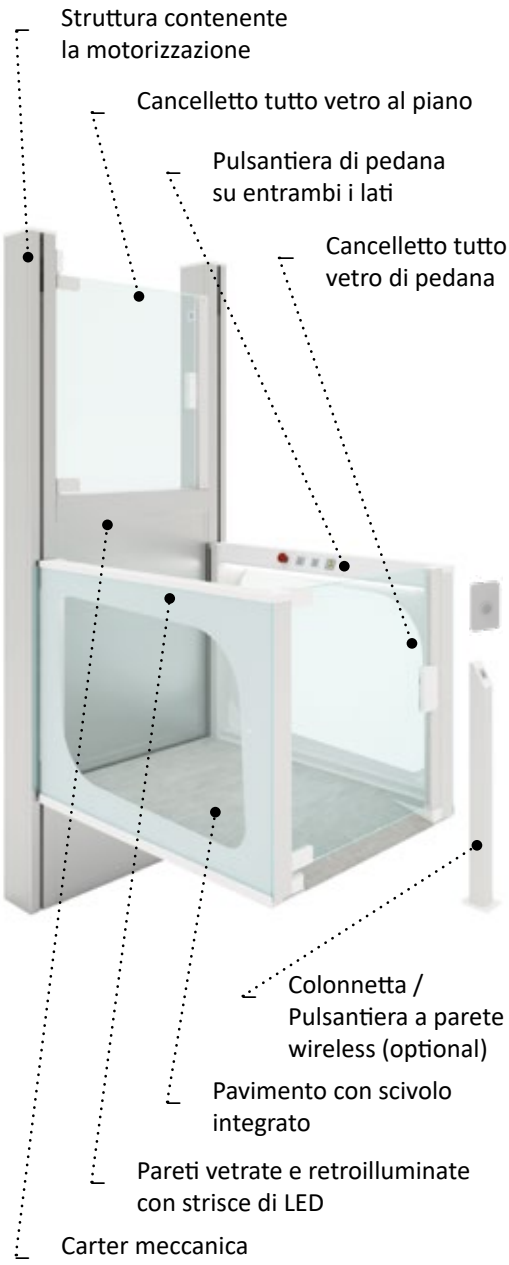

Dimensioni

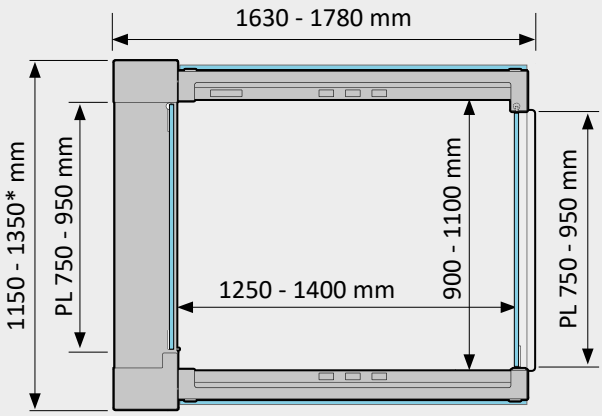

* Considerare almeno 400 mm di spazio libero
su entrambi i lati per operazioni di manutenzione

Sicurezze

- Fondo sensibile antischiacciamento sotto la pedana
- Parete anticesoiamento lato frontale
- Paracadute di sicurezza
- Sensore di sovraccarico e allentamento cinghie
- Controllo elettrico bloccaggio serrature
- Discesa di emergenza automatica da bordo macchina con UPS in caso di black-out
- Pulsante STOP per arresto di emergenza
- Pulsante ALLARME acustico a bordo
- Luce di emergenza
- Chiave di disabilitazione ON/OFF al piano 1
- Combinatore telefonico / Telesoccorso (opzionale)
- Segnalatore acustico di movimento (opzionale)

DomoStep 100A

Piattaforma aperta senza fissaggi a parete

Soluzione versatile

DomoStep 100A è la soluzione ideale per superare barriere architettoniche **fino a un metro in totale sicurezza**.
Studiato appositamente per persone con ridotte capacità motorie o su sedie a ruote, sole o con accompagnatore.

Affidabilità, versatilità, sicurezza, ingombri ridotti e rapidità di installazione sono i punti di forza di DomoStep 100A.

La piattaforma, conforme alla DM 2006-42-CE, non necessita di opere murarie, funziona a batterie e non richiede collegamenti elettrici fissi, è sufficiente una comune presa di corrente.

SMARTLIFTS
Smart Solution Smart Life

Destinazione d'uso | Portata MAX | Consumo in Stand-By | Consumo in uso normale

DomoStep 100A

Finiture

Verniciatura struttura in acciaio

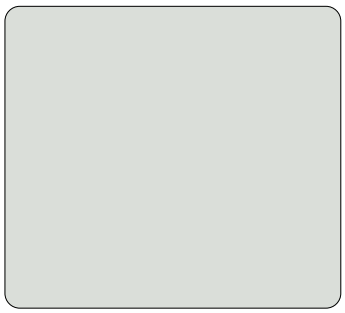

RAL 7035
Grigio luce - **Standard**

Verniciatura RAL
Gamma AreaLift

Pavimenti

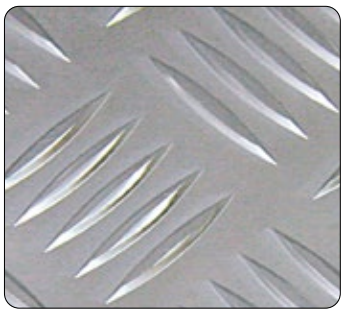

Alluminio
Mandorlato - **Standard**

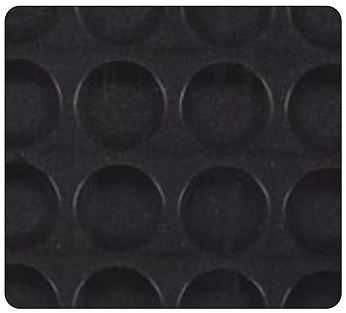

N004
Gomma Nera a bolli

Configurazione

Sicurezze
- ■ STOP di emergenza
- ■ Discesa al piano in caso di black-out
- ■ Fondo mobile (in assenza di soffietto)
- ■ Batterie per funzionamento senza alimentazione

Bottoniera di pedana
- ■ Standard con 5 comandi

Bottoniera di piano wireless (kit 2 pezzi)
- □ 1 pulsante
- □ 1 chiave ad azione mantenuta
- □ 1 pulsante + chiave 2P/2E

Cancelletto
- ■ BL Cieco verniciato (RAL 7035 - Grigio luce)
- □ BL Cieco verniciato (RAL gamma AreaLift)
- □ GL Vetrato
- □ Motorizzato

Soffietto (necessaria fossa in accordo alle normative vigenti)
- □ Fossa 85 mm

Barra di protezione e maniglioni
- ■ Maniglione fisso su n° 1 lato
- ■ Barra anticaduta automatica

Finiture (parapetto, pedana, parete anticesoiamento, colonna e accessori)
- ■ Verniciatura (RAL 7035 - Grigio chiaro)
- □ Verniciatura (RAL gamma AreaLift)

Pedana
- □ Dimensioni personalizzate (entro il limite massimo)
- ■ Rivestimento in alluminio mandorlato
- □ Rivestimento in Gomma a bolli nera

Versioni extra
- □ OUTDOOR - Acciaio Inox AISI316
- □ OUTDOOR - Protezione meccanica ed elettrica

■ Standard □ Optional

Dimensioni

VERSIONE STANDARD

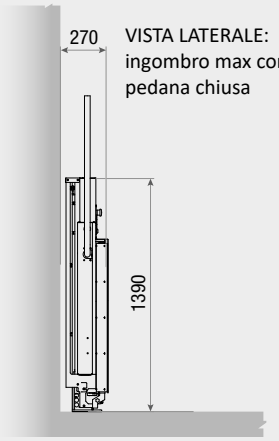

VISTA LATERALE:
ingombro max con pedana chiusa

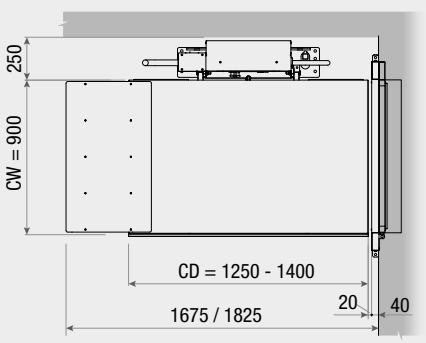

VISTA DALL'ALTO:
ingombro max con pedana aperta

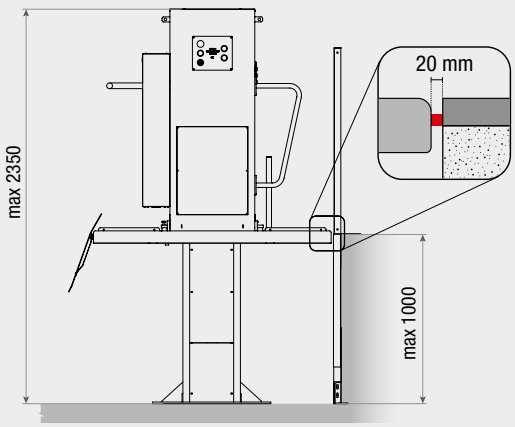

VISTA FRONTALE:
dimensioni corpo/colonna e corsa massima

Specifiche tecniche

Corsa massima (H max)	1000 mm
Trazione	Oleodinamica
Manovra	Manuale ad uomo presente
Velocità	0.05 m/s (5 cm/secondo)
Alimentazione	Monofase 230 Vac
Consumo in stand-by	6 W (assorbimento da rete)
Consumo in uso normale	46W (assorbimento da rete)
Cicli/ora	Max. 10 (con carico 250 kg)
Temperature ammissibili	-5°C / + 40°C
Batterie	2 x 12Vdc 7Ah
Quadro elettrico	Integrato nel corpo macchina
Pedana	Richiudibile manualmente nella versione senza parapetto
Dimensioni pedana (L1xL2)*	900x1250 - 900x1400 mm
Telecomando	Kit (n. 2 pezzi) incluso
Fissaggi (corsa ≤ 0,5 m)	A pavimento
Fissaggi (corsa ≤ 1,0 m)	A pavimento ed a parete
Imballaggio	In gabbia di legno

* Disponibile anche con dimensioni personalizzate (su richiesta)

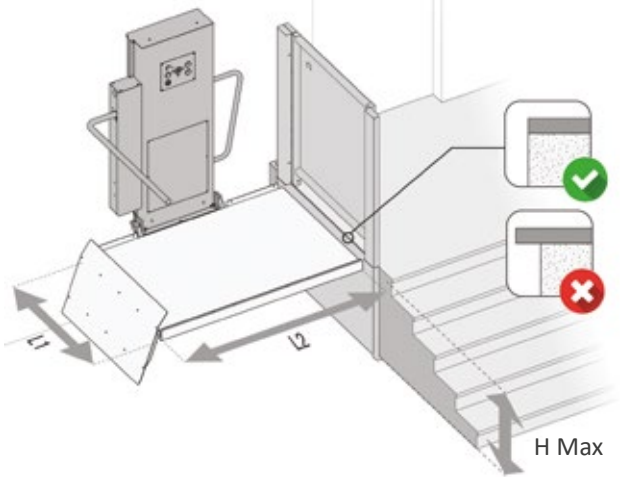

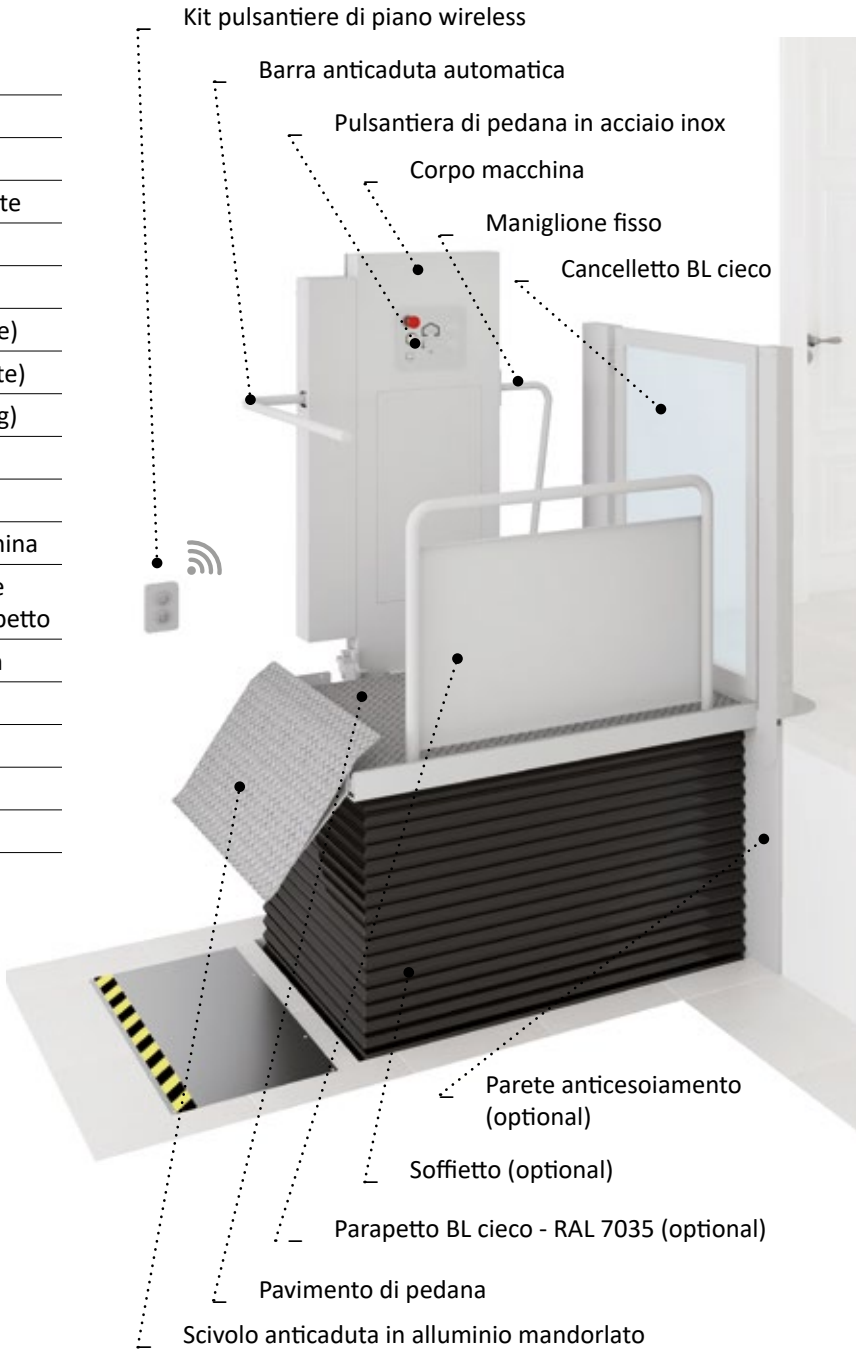

VERSIONE CON SOFFIETTO (OPTIONAL)

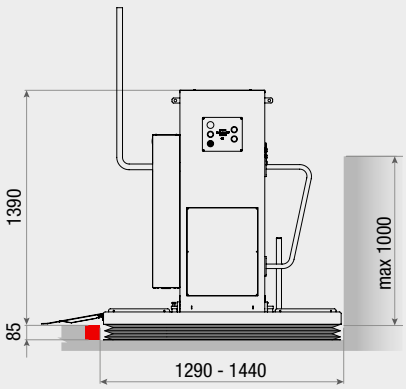

VISTA FRONTALE:
ingombro pedana con soffietto chiuso

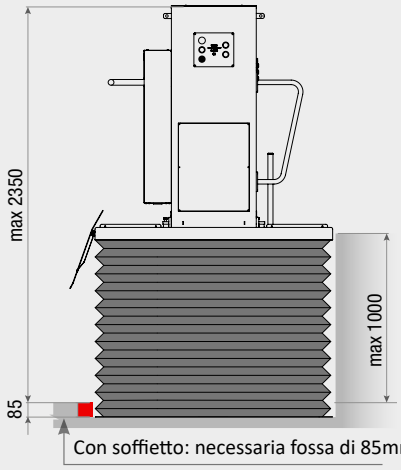

VISTA FRONTALE:
ingombro pedana al piano alto con soffietto

Chi siamo

AreaLift è una giovane azienda fondata da professionisti di lunghissima esperienza nel settore del trasporto verticale.

AreaLift è specializzata nella progettazione e produzione di piattaforme per superare dislivelli da pochi gradini fino a 15 metri di altezza.

Le nostre piattaforme elevatrici sono vendute in oltre 45 paesi nel mondo!

Made in Italy

Ciò che ci contraddistingue e ci rende unici nel panorama della mobilità verticale è lo stile italiano unito ad un'attenzione maniacale per la qualità che deriva dai nostri esordi come azienda artigiana.

Funzionali e confortevoli le piattaforme elevatrici di AreaLift consentono di muoversi comodamente, in perfetta autonomia, sicurezza e con quel tocco in più che contraddistingue lo stile italiano.

LiftingItalia e AreaLift

Il gruppo è composto da due aziende giovani e dinamiche che lavorano in perfetta sinergia, completandosi a vicenda.

LiftingItalia - Nata nel 2003, la capo gruppo, è oggi specializzata nella produzione di **homelift di alta gamma**.

AreaLift - Nata nel 2006 è specializzata nell'**accessibilità e nella mobilità verticale**.

AREALIFT
ITALIAN PLATFORM LIFTS

AREALIFT S.r.l.
Via Caduti del Lavoro, 22
43058 Bogolese di Sorbolo (Parma)
Tel. 0521 695311

www.arealift.com

Numero Verde
800-173090

Rivenditore autorizzato

SMARTLIFTS
Smart Solution Smart Life

บริษัทสมาร์ทลิฟท์ กรุ๊ป จำกัด

88 อาคาร เอ.พี. นครินทร์ ชั้นที่ 11 ห้องที่ 4
ซอยลาซาล 58 แขวงบางนาใต้ เขตบางนา
กรุงเทพมหานคร 10260

Tel. 02-005-7916, 065-098-9909

ลิฟต์บ้าน SmartLift

www.smartliftgroup.net

Tutti i diritti sono riservati. È vietata la riproduzione o divulgazione, anche parziale del presente documento senza il consenso di Lifting Italia Srl. I prodotti mostrati e i dati riportati sono puramente indicativi e possono essere soggetti a modifiche senza preavviso. BR.COM.A32.IT - Accessibilità - Rel. 1.7 - 01-2022.